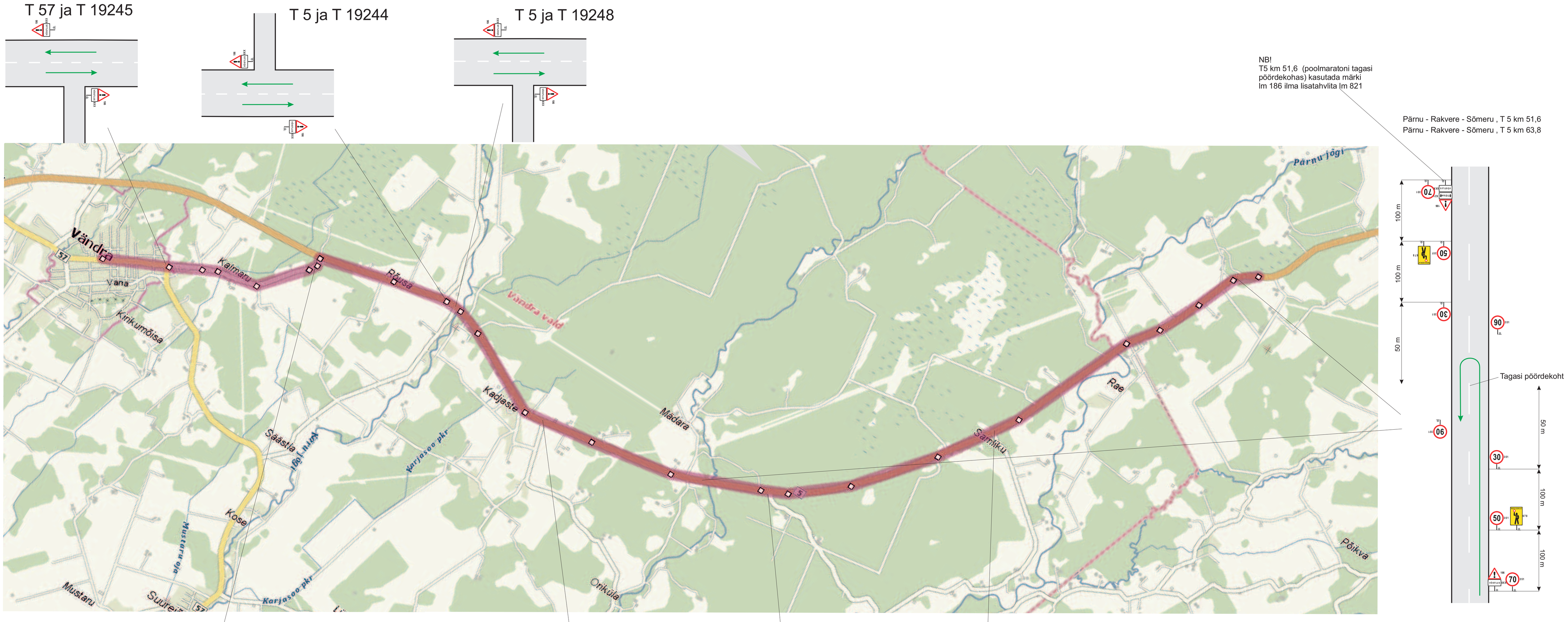

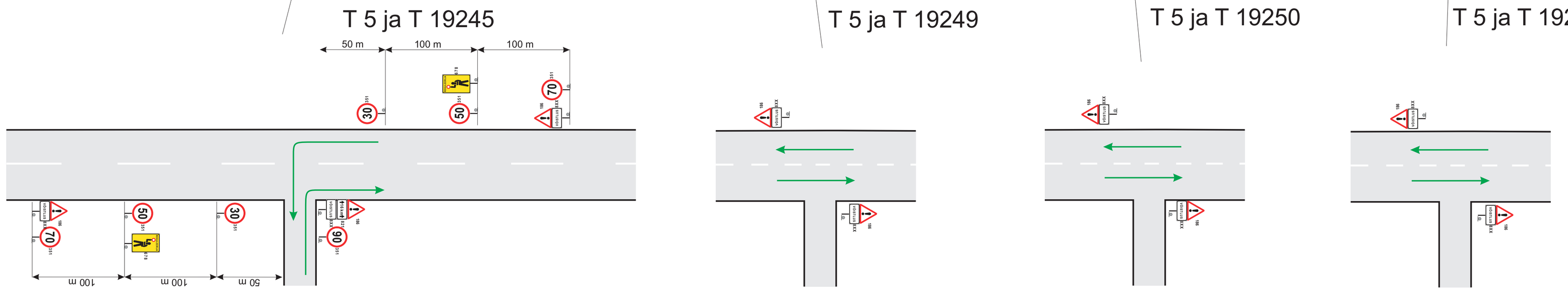

Märkused:
1. Asjatud piirangud ei ole lubatud.
2. Märkide suurusgrupp asulas I, väljas pool asulat II.
3. Kõik tekkivad ohud tähistada vastavalt EVS 613:2001 ja EVS 613/A1:2008.
4. Tagasi pöördekohtade täpne asukoht täpsustada maratoni korraldajaga.

TREV2 AS TEEDE REV-2 Teeholutööde tegevusluba nr. 0019/0327/0647/09036/12034	AS Teede REV-2 Pärnu mnt 463 Tallinn 10916 Tel 677 6500, faks 677 6501 www.trev2.ee	Töö nr	LM 13-059	Leht 1	Lehti 1
PROJEKTIJUHT	A.Koger	Projekt	Vändra maraton	Mõõtkava	
PROJEKTEERIJA	L.Meisalu	Asukoht	T 5 km 44,7 - 63,8		
KONTROLLIJA	J.Ristimägi				
Tellija	Jooksuklubi Mispo Jannseni 5, Vändra 87701	Joonis	Vändra maratoni aegne ajutiselt paigaldatav liikluskorraldus	Staadium	TP
22.03.2013	Fail: Vändra Maratoni üldskeem.cdg				